個数：	寸法：

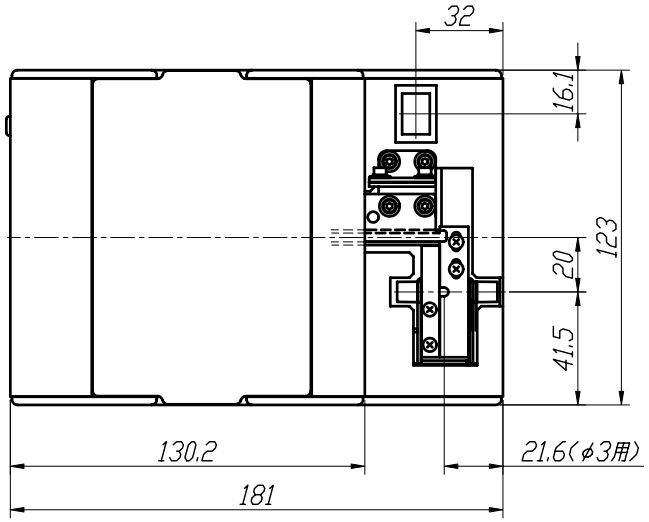

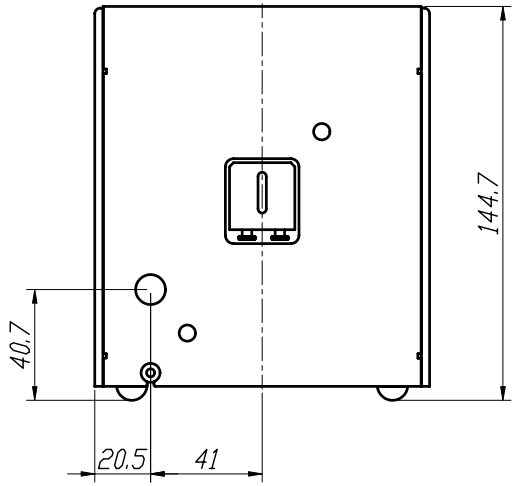

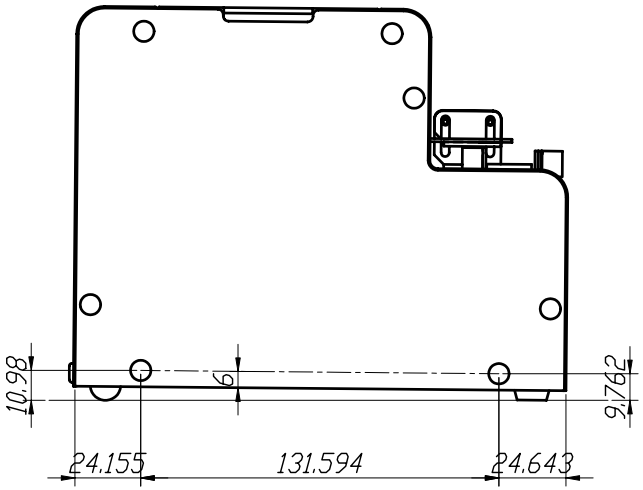

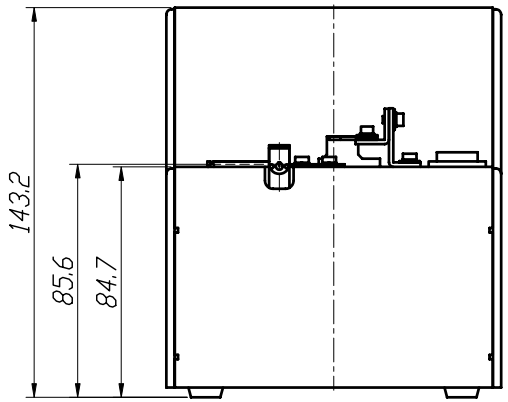

熱処理		仕上	~ ▽ ▽▽ ▽▽▽ ▽▽▽▽
表面処理		材質	

指定以外ノ寸法ニ対スル寸法差 （±）

ヨビ寸法 ＼ 等級	0級	1級	2級	3級	4級	5級
4以下	0.05	0.1	0.1	0.1	0.2	0.5
4ヲコエ 16マデ	0.05	0.1	0.1	0.2	0.3	0.8
16ヲコエ 63マデ	0.05	0.1	0.2	0.3	0.5	1.2
63ヲコエ 250マデ	0.1	0.2	0.3	0.5	0.8	1.8
250ヲコエ 1000マデ		0.3	0.5	0.8	1.2	3.0
1000ヲコエ 4000マデ			0.8	1.2	1.8	5.0

指定等級

角度　尺度

作成年月日

部品名

部番

年月日	変更記事	変更者
・・		
・・		
・・		

承認	検図	設計	製図	製品名	図番

株式会社　大武・ルート工業